NEVERA SOLAR MINIBAR 50 LITROS

FICHA TECNICA

1 AÑO GARANTIA

ECO AMIGABLE FRIO SOLAR

2 AÑOS GARANTIA COMPRESOR

DESCRIPCION

Este minibar esta diseñado con un espacio especial para las frutas y verduras, permitiéndole mantenerlos frescos y organizados. Además, cuenta con un compartimiento exclusivo con tapa, ideal para preservar los alimentos que requieren congelamiento, brinda dote la flexibilidad de almacenar tus productos congelados de manera segura y conveniente

CARACTERISTICAS

- Almacenamiento: 50 litros
- Voltaje: 12/24VDC
- Consumo hora a 24VDC: 24W - 1A
- Consumo hora a 12VDC: 24W - 2A
- Gas: R600A
- Tipo de compresor: Convencional o polea
- Eficiencia energética: A
- Opciones de conectividad: No tiene/No aplica
- Tecnología de frio: Frost

DIAGRAMA

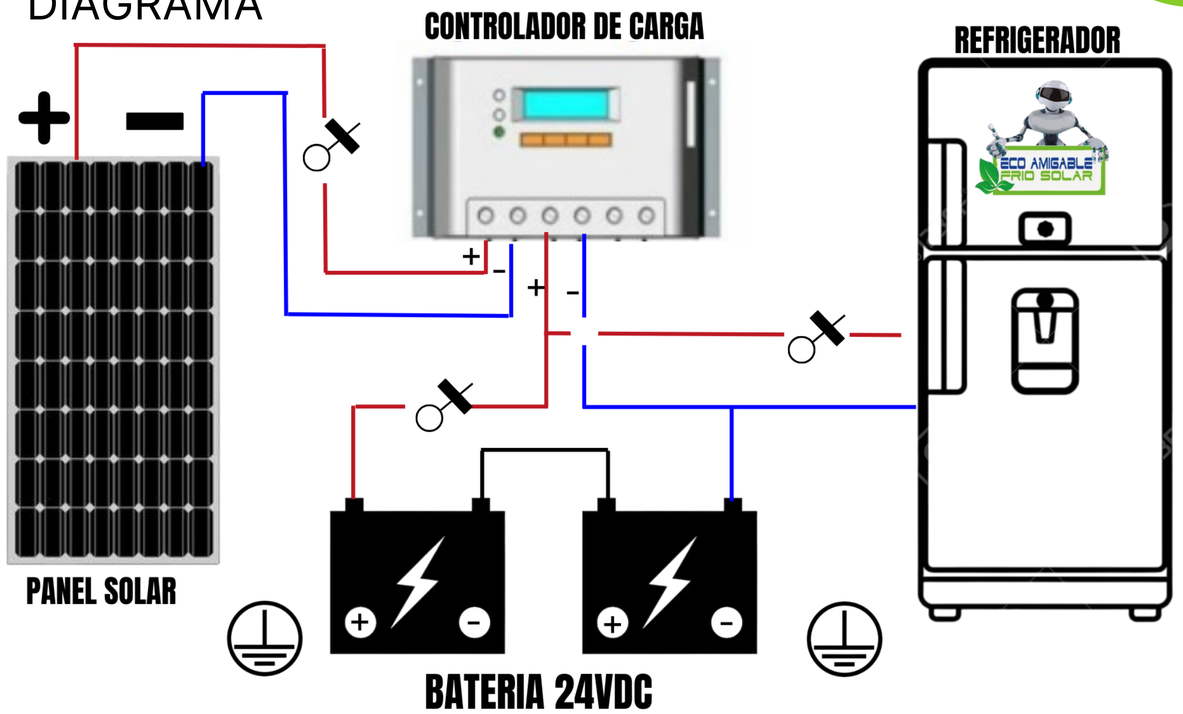

MEDIDAS

Ancho: 49 Centímetros

Alto: 45 Centímetros

Fondo: 45 Centímetros
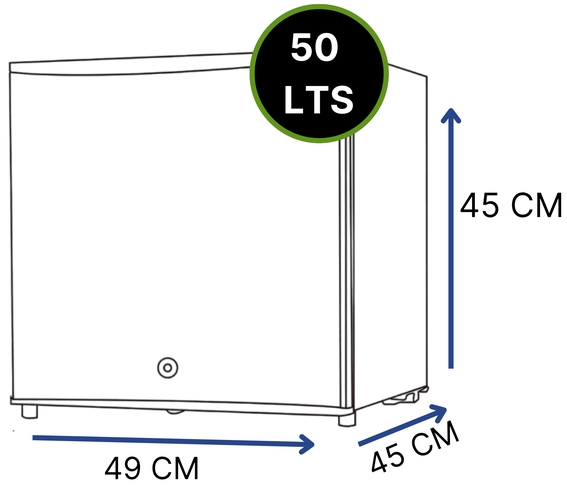
Peso: 22Kg